Кран башенный 405 - 1А

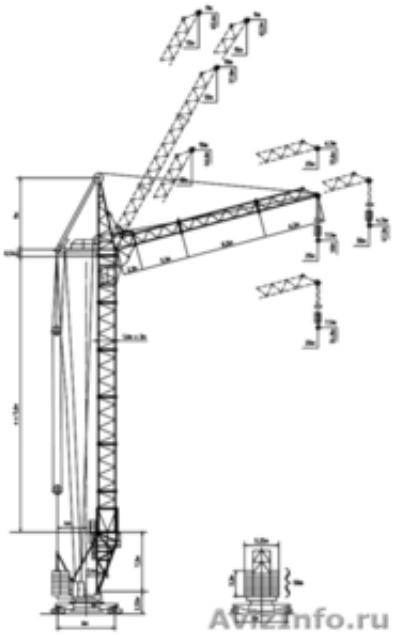

Ярославль, Россия

Продается кран башенный КБ 405-1А. В рабочем состоянии , был снят с обьекта по окончании стоительства объекта летом 2011г. НЕДОРОГО !!!!! .

Цена: Договорная	Тип объявления: Продам, продажа, продаю	Торг: уместен

tabakoff tabakoff **(951) 284 60 99**